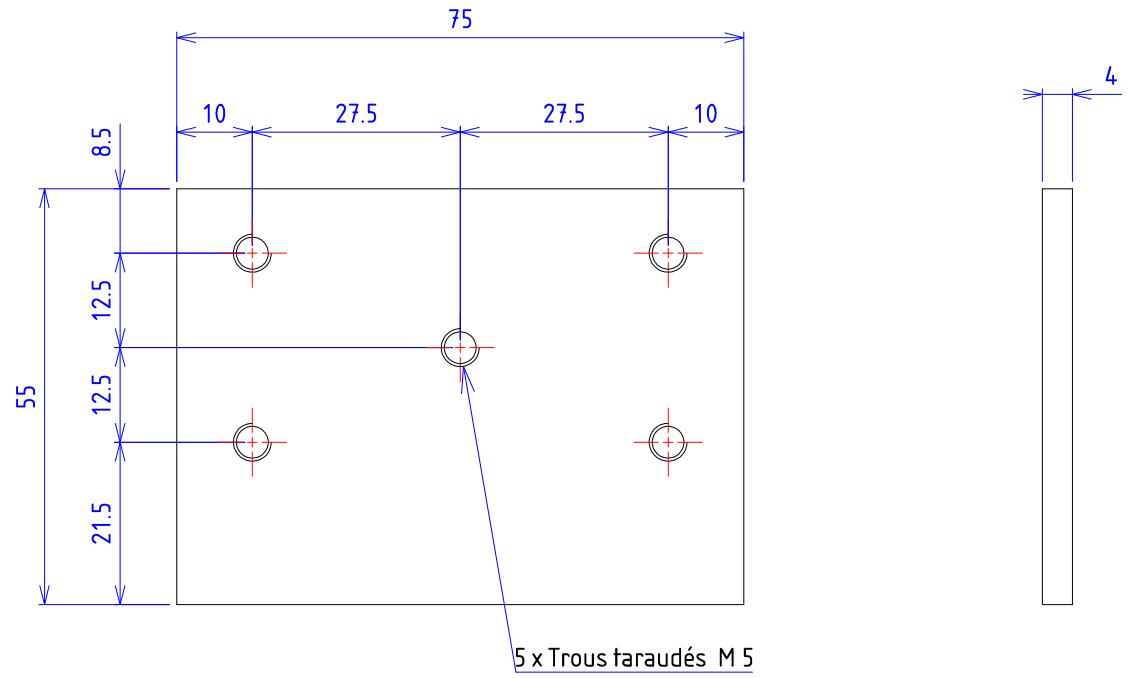

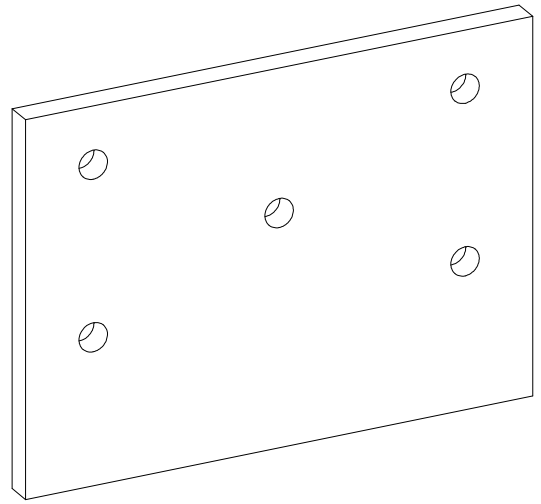

Indice	Modification	Date	Visa
-	-	-	-
-	-	-	-

ATIGIP — AGENCE DU TRAVAIL D'INTÉRÊT GÉNÉRAL ET DE L'INSERTION PROFESSIONNELLE

Tulle

Matière: acier	Epaisseur: 4.0mm	Finition / Traitement / Revêtement	Créé le: 15/01/2026 — Auteur: JbG
Bloc porte 2024 - **Platine taraudée**			Vérifié le — Auteur: -
			N° Plan: 01833V1 /N°1/1
			Code article: **183116**
Echelle: 1:1 — Format: A3	Tolérances générales : ISO 2768-mK	0.13kg	Client: STD

Z:\ELEMENT BASE\BLOC PORTE\BLOC PORTE CELLULE\Bloc porte cellule à banchen\Plan fab\Platine taraudée paumelle 183116.dft

Ces plans, propriété du Ministère de la Justice, sont confidentiels et toute utilisation sans autorisation expose à des poursuites pénales